Encastrement par vis

Renaud Costadoat
Lycée Dorian

L'encastrement par vis

Objectif

- L'utilisation des vis dans le cadre des assemblages mécaniques est très répandu car il permet de créer des liaisons encastrement pouvant transmettre des efforts importants. De plus leur assemblage peut être manuel ou robotisé.

Alésage

La première étape dans la mise en place d'un assemblage vissé consiste à percer un trou (alésage) dans une pièce.

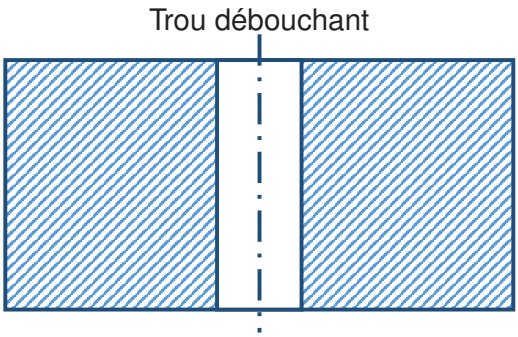

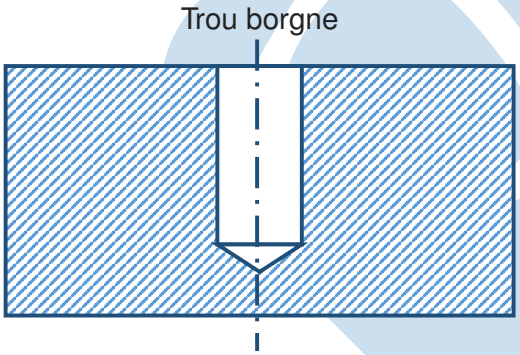

Taraudage

La seconde étape consiste à tarauder cet alésage.

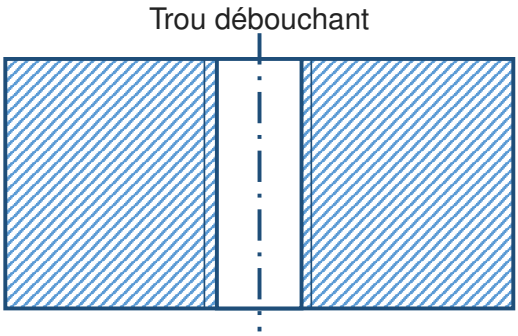

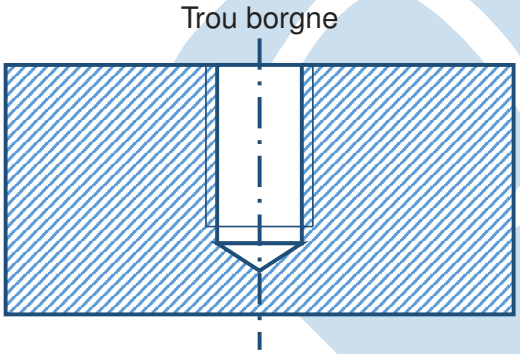

Vis

La dernière étape consiste à assembler des pièces à l'aide de vis.

Trou débouchant

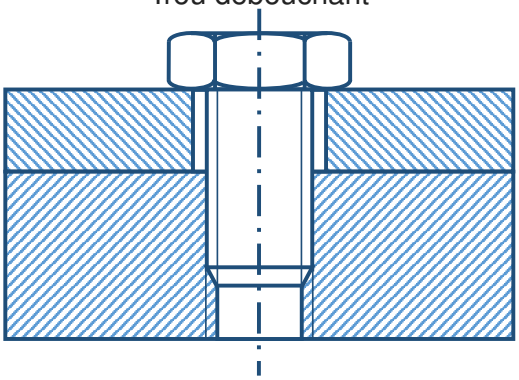
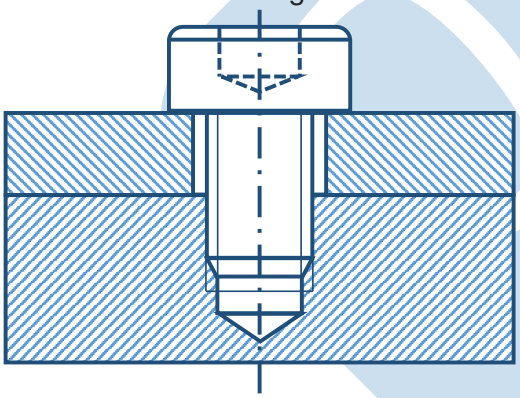
Trou borgne